ZEMMLER®

SIEBANLAGEN

MULTI SCREEN®

Třídiče s dvojitým bubnem

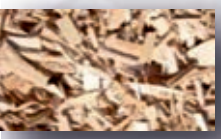
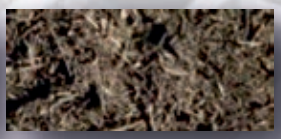
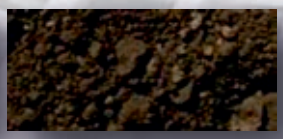
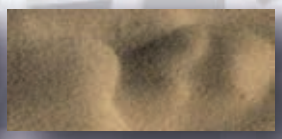
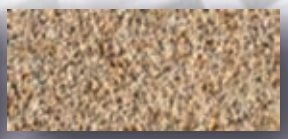

www.zemmler.de / www.eurogreen.cz

ZEMMLER®

O společnosti

Zemmler Siebanlagen GmbH vyrábí mobilní a stacionární třídiče s dvojitým bubnem. Vyrábí i stroje a investiční celky na zakázku. Vedle pronájmu a obchodu s použitými třídiči, nabízíme i servisní a opravárenské služby servis a dodávky náhradních dílů.

Pomocí ZEMMLER® MULTI SCREEN® třídičů s dvojitým bubnem můžete třídit různé materiály jako například zeminy, písky, štěrky, komposty, štěpky, stavební sutě, recykláty, EBS, škváry, kamenivo a to na zrnitost od 2 do 80 mm. Skrze osvědčenou technologii dvojitého bubnu je umožněno třídění na 3 frakce v jednom pracovním procesu.

Váš tým ZEMMLER Siebanlagen GmbH
& EUROGREEN CZ s.r.o.

ZEMMLER®
SIEBANLAGEN

Výrobce

Zemmler Siebanlagen GmbH je výrobcem mobilních a stacionárních třídičů s dvojitým bubnem a investičních celků. Výroba se uskutečňuje ve vlastním závodě.

Pronájmy

Několik třídičů s dvojitým bubnem z vlastní produkce je určeno pro potřeby pronájmů.

Použité stroje

Prodáváme použité stroje z naši flotily pronajímaných strojů a mimo to i použité třídiče od jiných výrobců.

Servis

Mobilní opravárenský servis spolu s techniky, zaručují rychlou reakci na potřeby našich zákazníků.

Náhradní díly

Nejen pro všechny modely ZEMMLER® MULTI SCREEN® třídičů, ale i pro výrobce jako jsou Ellegaard, SVEDALA a Vedbysonder Maskinfabrik.

www.zemmler.de

Dvojitý buben

- **třídění** na **3** Frakce při jedné pracovní operaci
- (jemná, střední a hrubá frakce)
- **odolný:** masivní konstrukce vnitřního bubnu chrání vnější síta před hrubým materiálem
- **efektivnost:** redukce pracovních operací, provozních nákladů, snížení počtu dodatečných strojů

Dopravníkové pásy

rám: kompletně žárově zinkovaný

Použité potahy s drátěnými síty

- **flexibilní:** různé rozměry ok 2 – 80 mm, volitelné formy a průměry použitých drátů
- **nízké náklady:** pořizovací náklady drátěných sít jsou jen 10 procentní oproti kompletní bubnové jednotce
- **kompaktní:** snadná přeprava díky minimálním rozměrům
- **jednoduché:** výměna síta je možná bez speciálních nástrojů, není nutné měnit buben

flexibilní

tři frakce

kompaktní

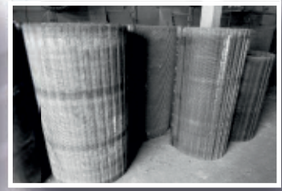

ZEMMLER®
Přednosti konstrukce

Čistící kartáč

s vlastním pohonem

PPO

jednoduchá
& intuitivní obsluha

Perkins-motory

Velká dvířka

široce otvíratelná dvířka k bubnu a k servisním místům, pro pohodlný přístup

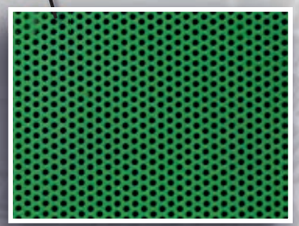

Práškové lakování

ddolný povrch kapotáže stroje

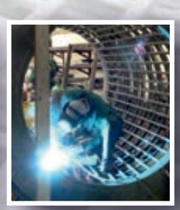

www.zemmler.de

ZEMMLER®

MULTI SCREEN MS 1600

Vhodné pro univerzální a rychlé nasazení!

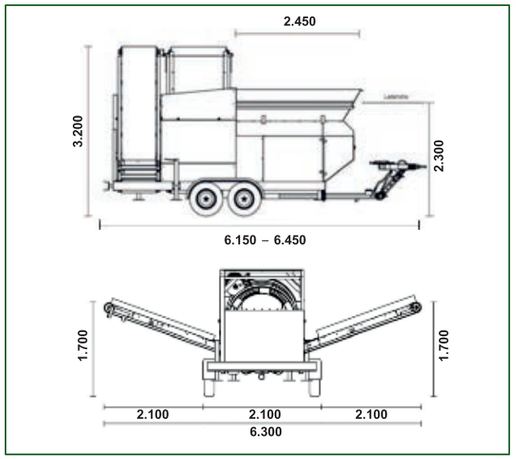

Třídící výkon	**5 až 30m³/h**
Délka bubnu	1.740 / 2.640 mm
Průměr bubnu	1.300 mm
Velikost ok síta	2 až 80mm
Celková plocha třídících sít	cca. 11,7 m²
Hmotnost	max. 3.500 kg volitelně jako 5 t-provedení
Pohon	elektrický, volitelně s agregátem
Tažné zařízení	Kulové nebo oko Ø 40/50 mm

2 nebo 3 frakce

Barva laku na přání

Ližiny / kontejner

ZEMMLER®

MULTI SCREEN MS 3200

Nová násypka délka: 3 m / 2,3m³

Vhodné pro operativní nasazení!

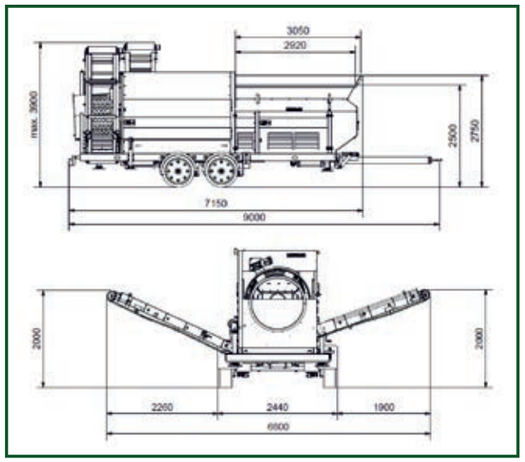

Třídící výkon	**až 60m³/h**
Délka bubnu	3.000 / 3.900 mm
Průměr bubnu	1.300 mm
Velikost ok síta	2 až 80mm
Celková plocha sít	cca. 18,1 m²
Hmotnost	cca. 7.500 kg
Pohon	elektrické, volitelně agregát
Tažné zařízení	Oko Ø 40 nebo 50 mm

2 nebo 3 frakce

Nástavba násypky

Ližiny / kontejner

ZEMMLER®

MULTI SCREEN® MS 4200

VÝKON + KOMPAKTNOST

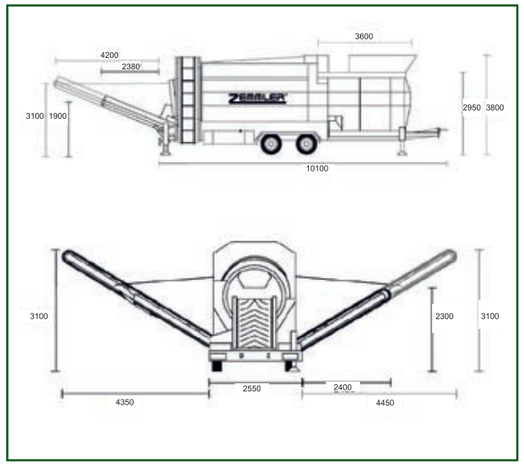

Třídící výkon	**až 120m³/h**
Délka bubnu	4.200 mm
Průměr bubnu	2.000 mm
Velikost ok síta	2 až 80mm
Celková plocha síta	cca. 31,7 m²
Hmotnost	12.400 kg (Standard)
Pohon	Diesel - hydraulický, volitelně Diesel-elektrický
Tažné zařízení	Oko Ø 40 nebo 50 mm

3 frakce

Barva laku na přání

Rošt nad násypkou

ZEMMLER®

MULTI SCREEN® MS 5200

MIMOŘÁDNÝ VÝKON

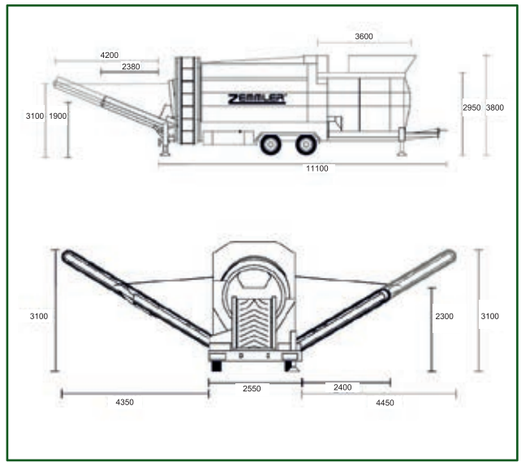

Třídící výkon	**až 150m³/h**
Délka bubnu	5.200 mm
Průměr bubnu	2.000 mm
Velikost ok síta	2 až 80mm
Celková plocha sít	cca. 46,6 m²
Hmotnost	13.400 kg (Standard)
Pohon	Diesel - hydraulický, volitelně Diesel-elektrický
Tažné zařízení	Oko Ø 50 mm

3 frakce

Ližiny&rošt násypky

Pásový podvozek

ZEMMLER®

MULTI SCREEN MS 6700

NEJEN PRO PROVOZ V LINKÁCH

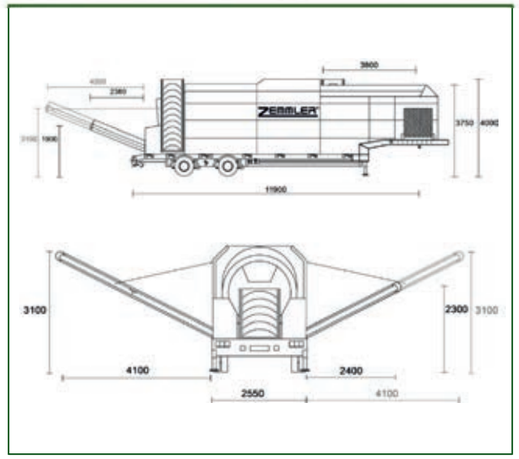

Třídící výkon	**až 180m³/h**
Délka bubnu	6.700 mm
Průměr bubnu	2.000 mm
Velikost ok síta	2 až 80mm
Celková plocha síta	cca. 63,1 m²
Hmotnost	19.800 kg (ližiny) 24.400 kg (návěs
Pohon	Diesel - hydraulický, volitelně Diesel-elektrický
Tažné zařízení	Tahačový závěs 2“ čep

Návěs

Prodloužené dopravníky

Ližiny

ZEMMLER®

Oblasti použití

Dřevo

Kamenolomy

Výkopky

Recyklace

Kamenivo

Naše MULTI SCREEN® třídiče mohou být použity v mnoha oblastech. Díky osvědčené technologii dvou bubnů mohou být bez problému tříděny různé materiály. Optimální přizpůsobení individuálním potřebám třídění je možné jednoduchou výměnou drátěných sít.

Komposty

Stavební suť

Odpady

Štěrky + písky

... možné jsou i další oblasti použití

mobilní

provedení na ližinách

provedení jako kontejner
(MS 1600 & 3200)

pásový podvozek

návěs
(MS 6700)

různé provedení bubnů

variabilní potah síty
(vnitřní & vnější buben)

ochranný rošt násypky
hydraulicky ovládaný

ZEMMLER®
Volitelná provedení a doplňky

dálkové ovládání

lakování na přání

různé koncepty pohonu
elektrický, Diesel-elektrický, Diesel-hydraulický

prodloužené dopravníky

zastřešení - prašnost a počasí

bubnový magnet
se stěrkou a skluzem

pracovní reflektory

násuvný prstenec pro 3. frakci
(MS 1600 & MS 3200)

Další vybavení je možné

www.zemmler.de

ZEMMLER®

Stacionární

… všechny mobilní třídiče jsou k dodání i jako stacionární!

MULTI SCREEN® MS 3200-ST

Třídící výkon	až 60 m³/h
Třídící buben	3.000/Ø 1.300 mm
Pohon	elektrický
Hmotnost (standard)	cca. 3.500 kg

MULTI SCREEN® MS 4200-ST

Třídící výkon	až 120 m³/h
Třídící buben	4.200/Ø 2.000 mm
Pohon	elektrický
Hmotnost (standard)	cca. 4.500 kg

MULTI SCREEN® MS 5200-ST

Třídící výkon	až 150 m³/h
Třídící buben	5.200/Ø 2.000 mm
Pohon	elektrický
Hmotnost (standard)	cca. 5.000 kg

Dopravníky

Vážení

Ovládací jednotka / PPO

Čistící kartáč s vlastním pohonem

ZEMMLER®

Investiční celky (výběr)

Dopravníky

Standardní dopravníky:
Zavážecí dopravníky
Vynášecí dopravníky
Trubkové vložky

Řešení na míru
Funkce zpětného chodu
Automatické vážení
Odolnost proti horku

Mimo naše MULTI SCREEN® třídiče s dvojitým bubnem realizujeme také na přání zákazníků investiční celky. Tyto investiční celky mohou být spojeny s našimi stacionárními ZEMMLER třídiči a to tak, aby zajišťovaly ideální zpracování tříděných materiálů.

Násypné trychtýře

Standard:
Obsah: 5,5 m³
Násypná šíře: 3.600 mm
Šířka pásu: 1.000 mm

Řešení na míru
Dávkovací bunkr
Tyčová závora

ZEMMLER®

MADE IN GERMANY

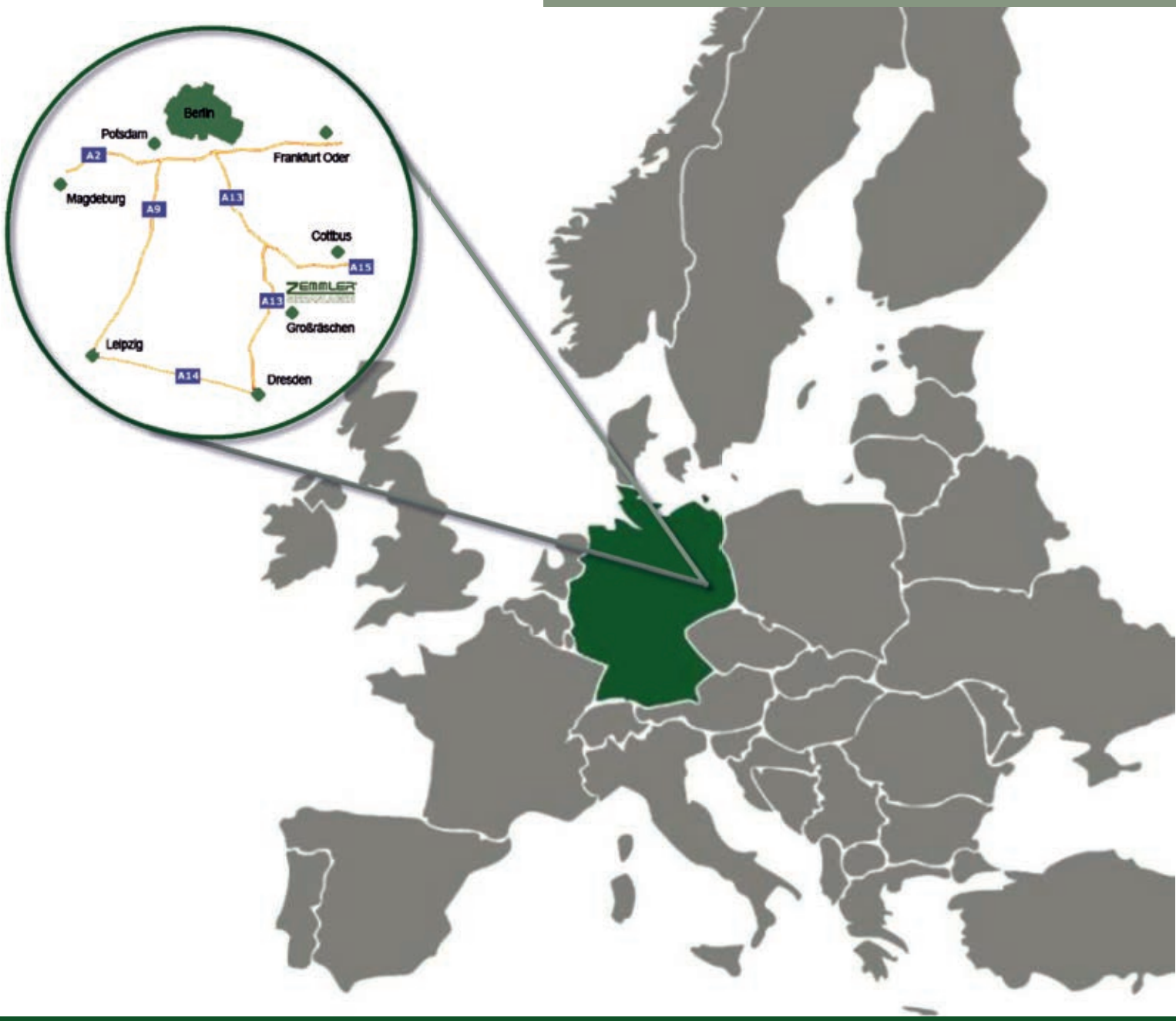

Výrobce:

Zemmler Siebanlagen GmbH
Woschkower Weg 25
01983 Großräschen
+49 (0)35753 – 69 00 0
info@zemmler.de

Zastoupení pro ČR a SR:

EUROGREEN CZ s.r.o.
Nám. Jiřího 2,
CZ 40756 Jiřetín pod Jedlovou
+420 412379115 / info@eurogreen.cz

EUROGREEN
A BayWa Company

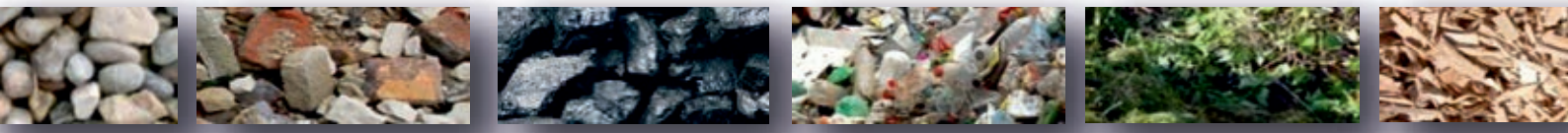

www.zemmler.de / www.eurogreen.cz